# 第７２回広島県高等学校バスケットボール新人大会　（男子）

## 結　果　表

1月18，19，25，26日

びんご運動公園、三原リージョンプラザ、三原高校

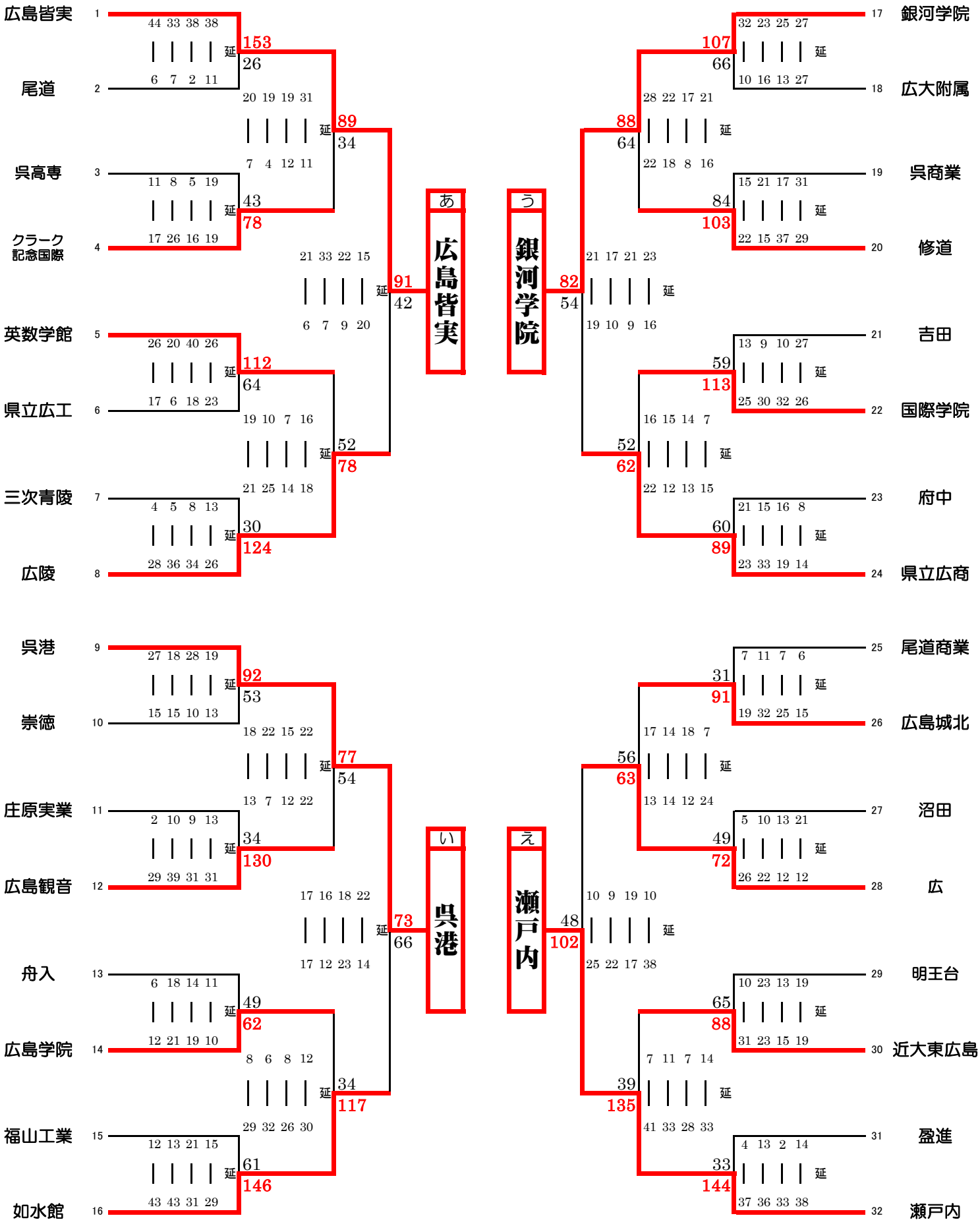


広島県高体連バスケットボール部