令和5年度　広島県高等学校秋季バスケットボール大会
兼　第76回全国高等学校バスケットボール選手権大会 広島県大会(男子の部)

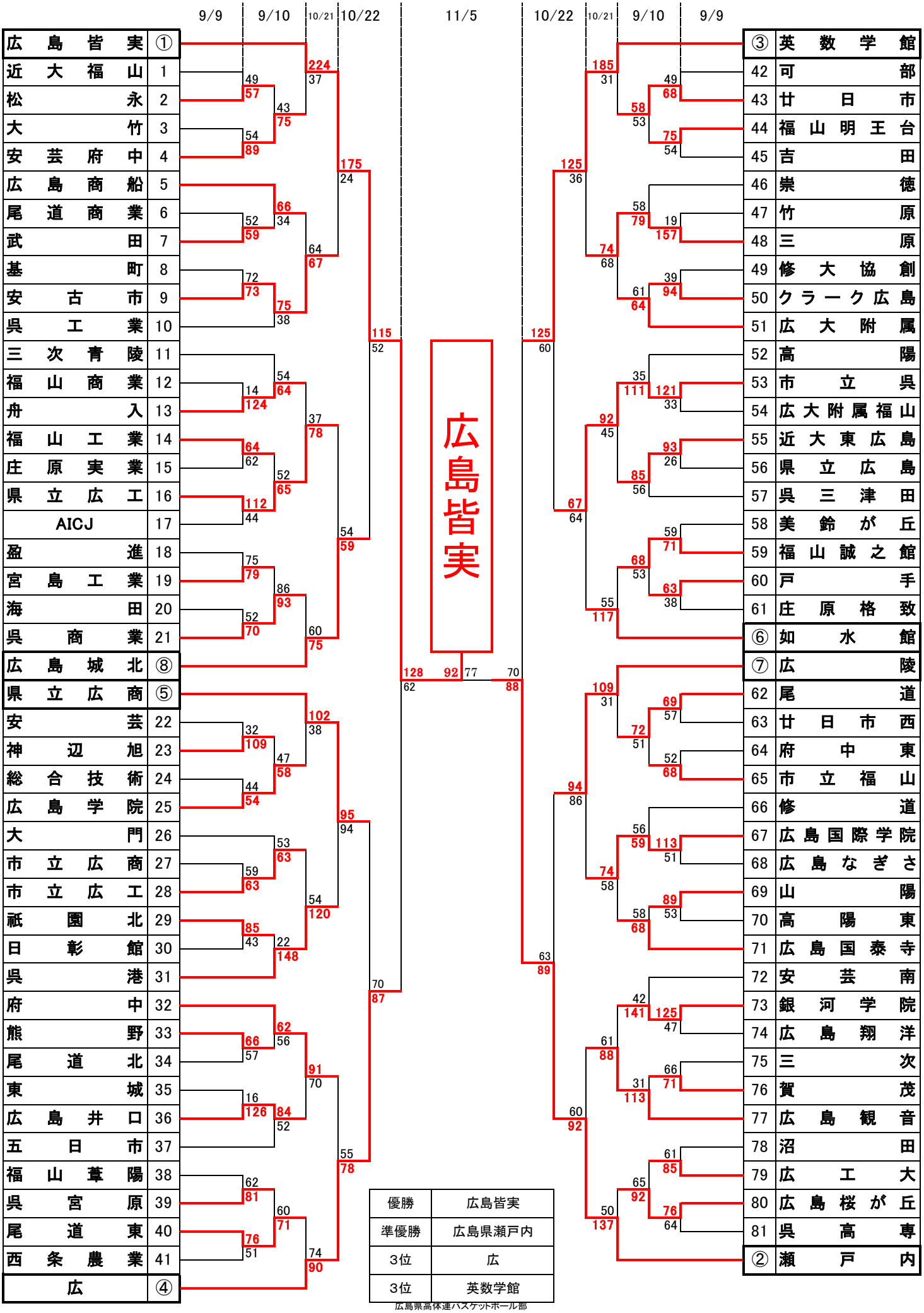

優勝	広島皆実
準優勝	広島県瀬戸内
3位	広
3位	英数学館

広島県高体連バスケットボール部