第76回広島県高等学校総合体育大会　バスケットボールの部　（男子）

5月27日(土),28日(日),6月3日(土),4日(日)

安佐北区SC，県立広工，千代田運動公園，旧広島国際学院大学，広島観音，広島皆実，賀茂

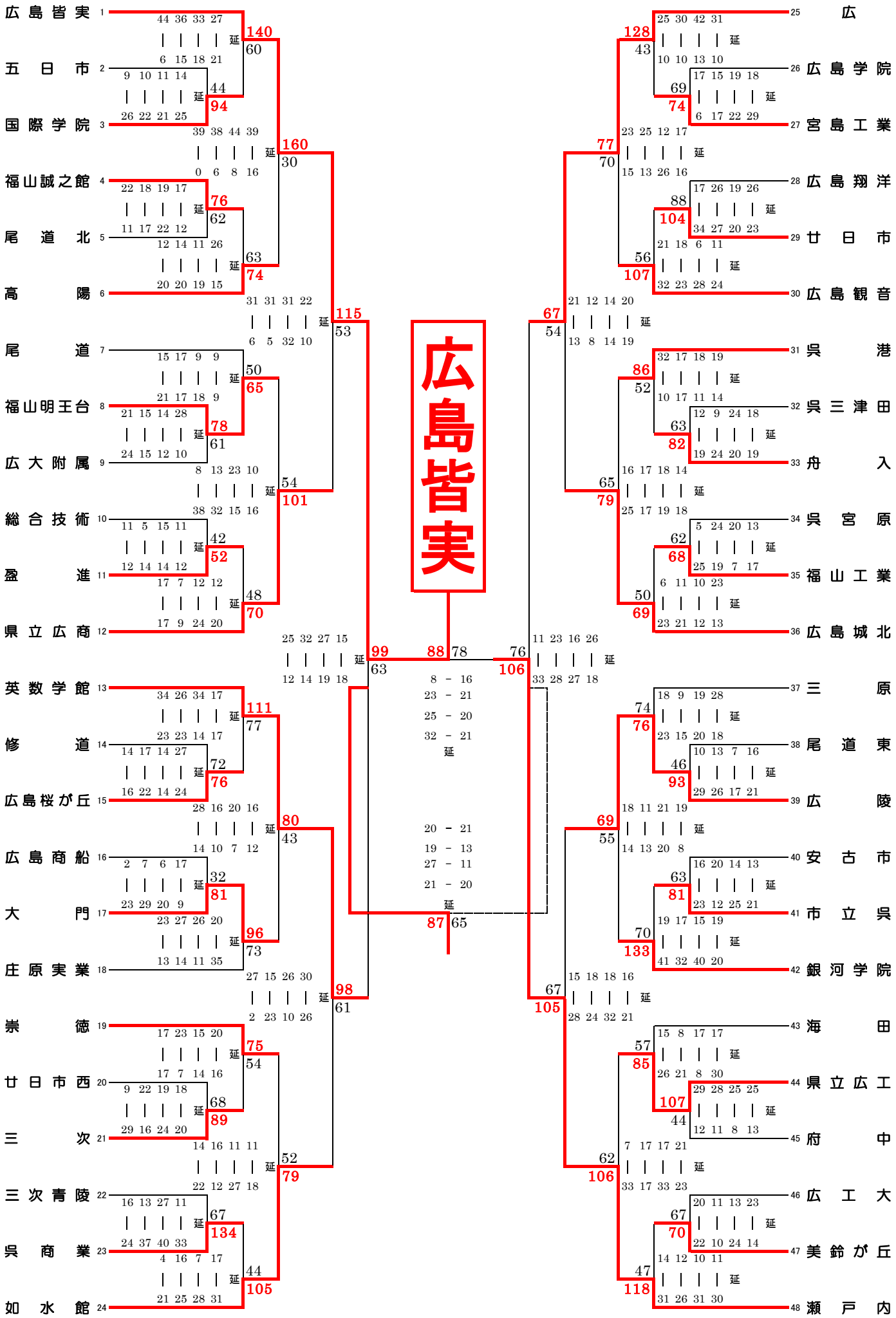

広島県高体連バスケットボール部