令和3年度　広島県高等学校秋季バスケットボール大会
兼　第74回全国高等学校バスケットボール選手権大会 広島県大会(女子の部)

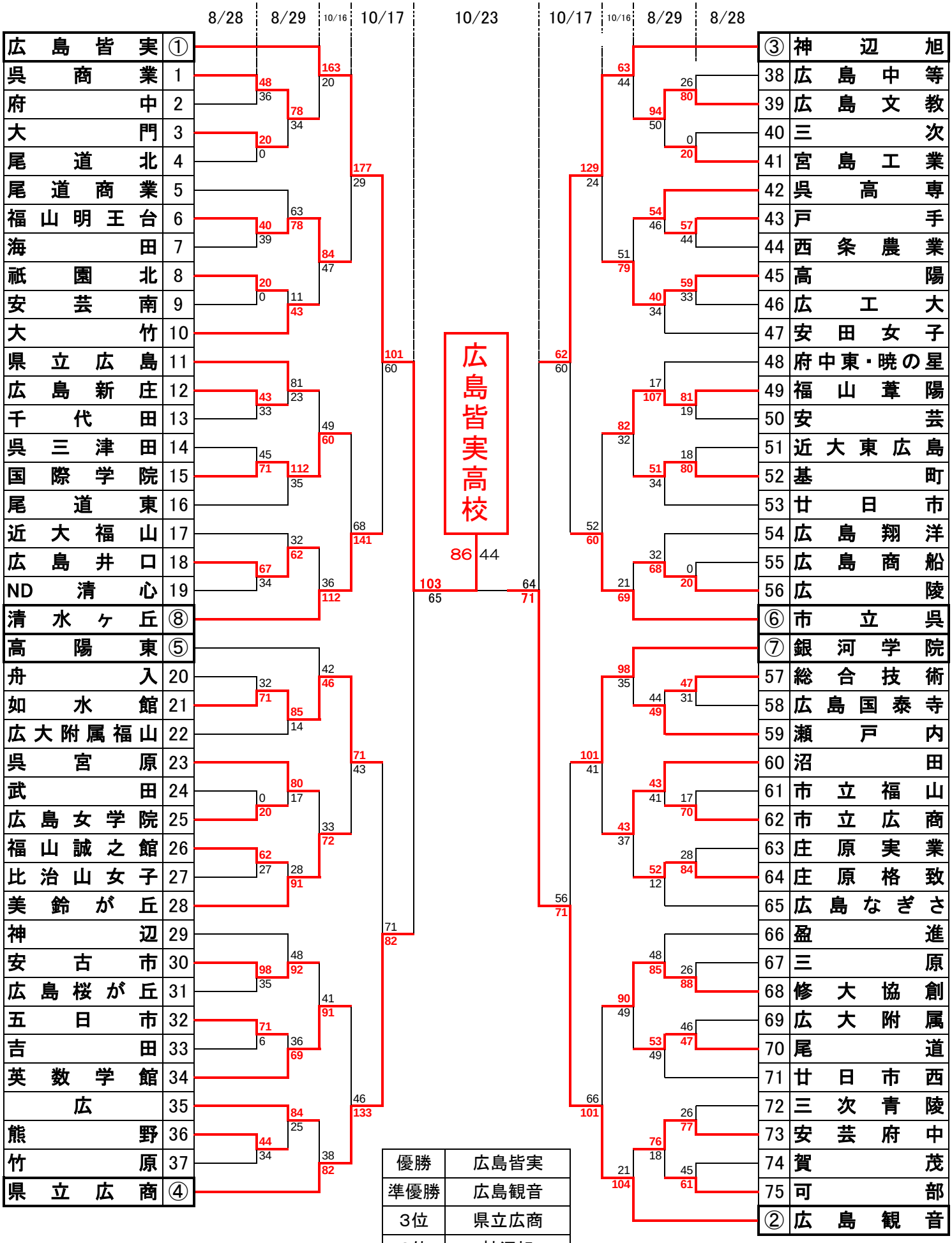

優勝	広島皆実
準優勝	広島観音
3位	県立広商
3位	神辺旭

広島県高体連バスケットボール部